茨木市民バドミントン大会（中学生の部）
１月13日
市民体育館

女子ﾀﾞﾌﾞﾙｽ（1）

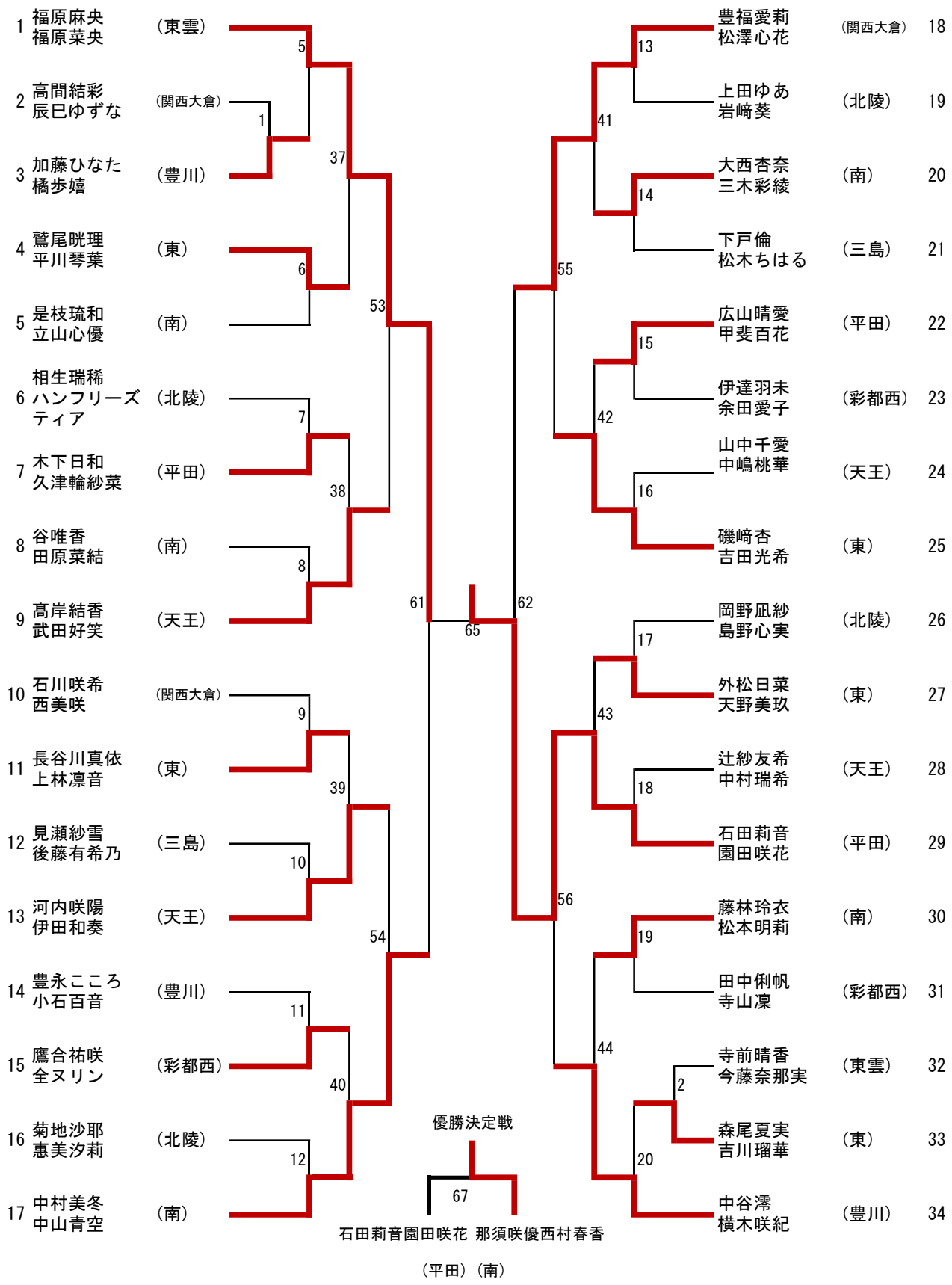

茨木市民バドミントン大会（中学生の部）
１月13日
市民体育館
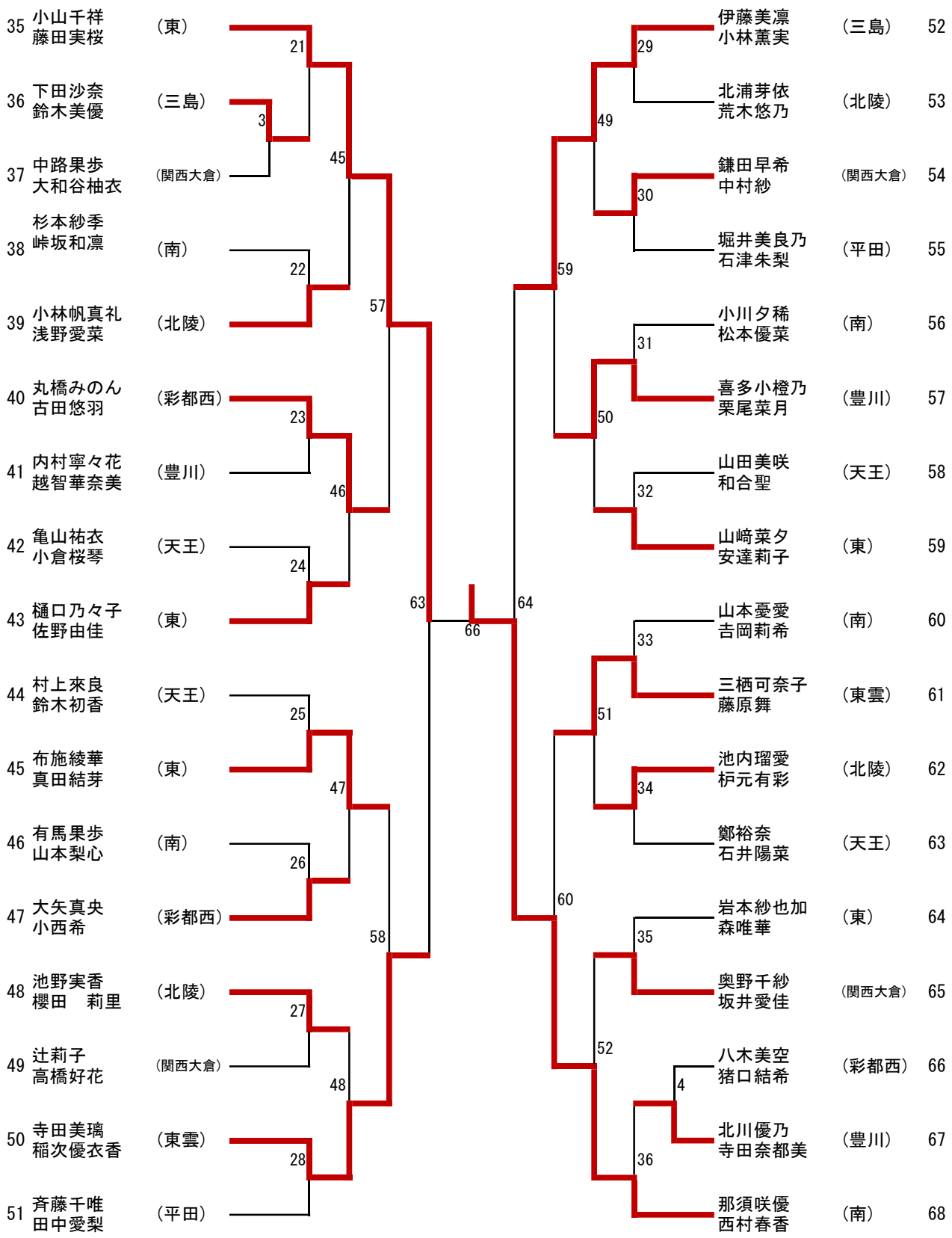
女子ﾀﾞﾌﾞﾙｽ (2)